質疑63他-構造別紙

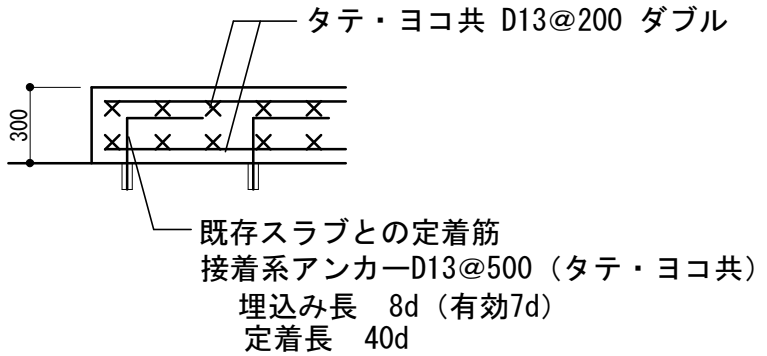

燃料小出槽新設べた基礎配筋図　1：30

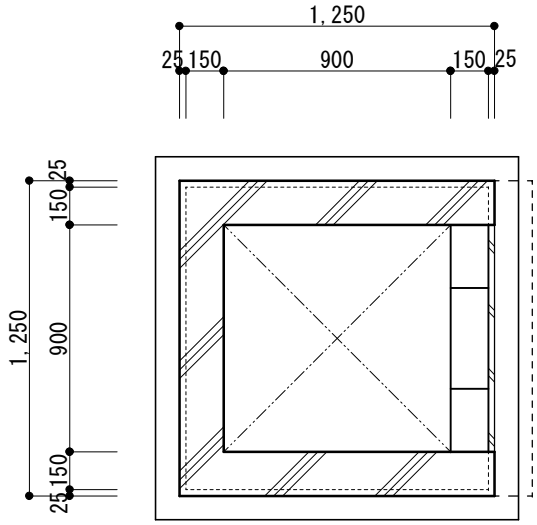

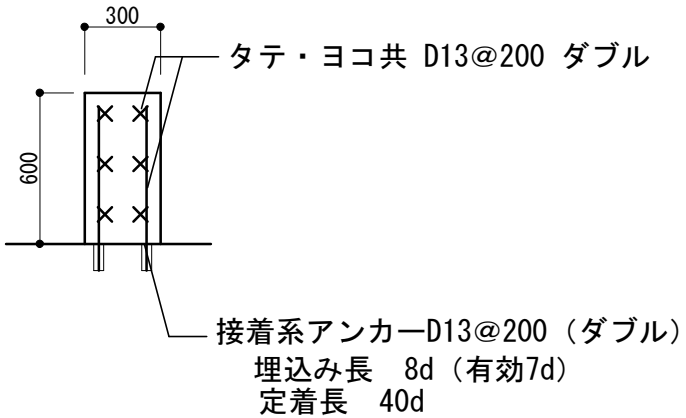

非常用発電機新設桁基礎配筋図　1：30

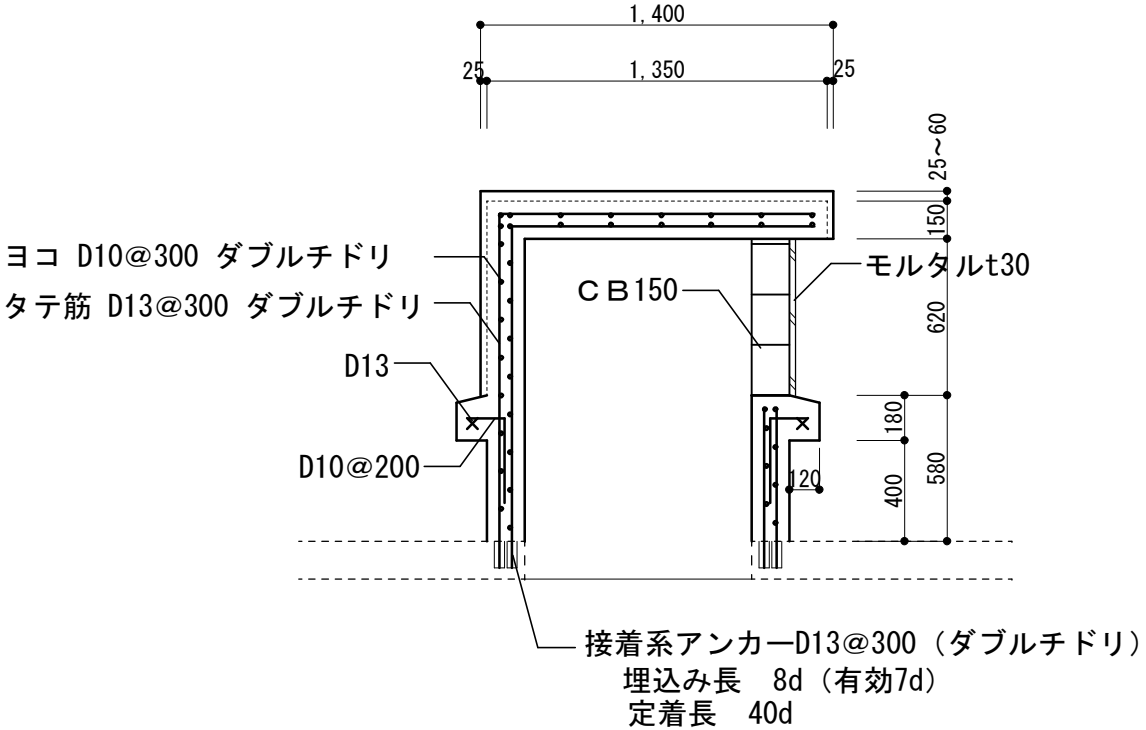

ハト小屋詳細図　1：30