質疑５-議場議長席詳細図

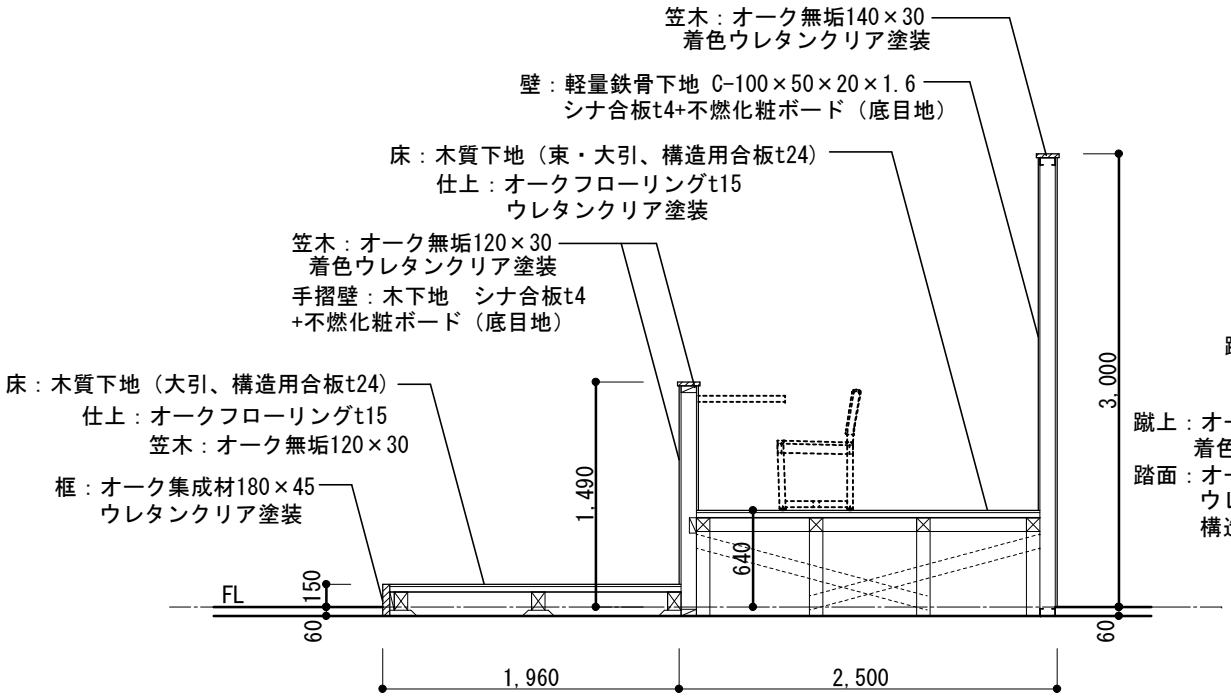

議場議長席断面図　1：50

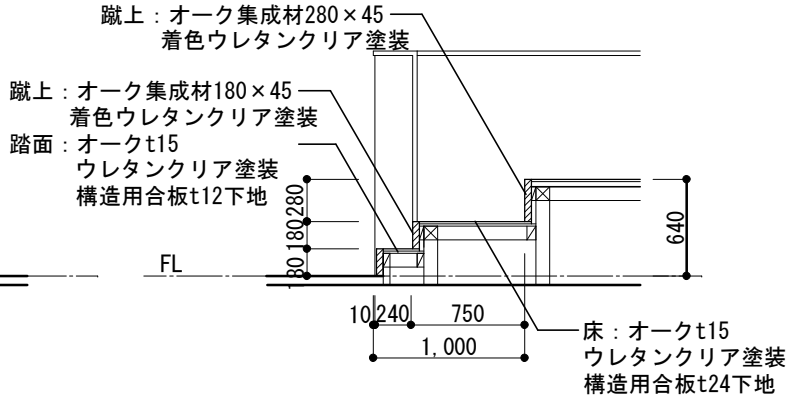

議場議長席階段部断面図　1：50